EASYLIFE

ALEZIO S & ALEZIO S V200

POMPE À CHALEUR AIR/EAU

CHAUFFAGE, RAFRAÎCHISSEMENT
ET EAU CHAUDE SANITAIRE

www.dedietrich-thermique.fr

De Dietrich
LE CONFORT DURABLE®

NOUVELLE POMPE À CHALEUR INVERTER
L'ESSENTIEL EST DANS L'AIR

Économies financières jusqu'à

70%*

Éligible aux aides financières**

Chauffage en hiver et rafraîchissement en été

*Par rapport a une chaudière de technologie classique de plus de 20 ans sans réglementation et sans programmation.
**Selon loi de finances en vigueur

ALEZIO S

VOTRE CONFORT
AVANT TOUT

- **Le confort en toute saison** avec le chauffage l'hiver et le rafraîchissement l'été.
- **Performances haut niveau conformes à l'eco-conception**.
- Disposant du **système INVERTER**, la pompe à chaleur Alezio S offre une meilleure stabilité de la température de consigne.
- **Respecte l'environnement** avec une consommation d'énergie propre et renouvelable à 100%.
- Compatible avec le chauffage d'une piscine.
- **Solution qui s'adapte aisément à tous les projets et tous les budgets.**

DES ÉCONOMIES, DES PERFORMANCES
POUR VOS PROJETS DE RÉNOVATION

- Système INVERTER qui adapte la puissance en fonction des besoins soit **30% d'économies** par rapport à une pompe à chaleur traditionnelle.
- **Jusqu'à 70% d'économies** sur une facture énergétique en comparaison avec une solution chauffage tout électrique.
- **Réduction de votre facture** grâce à nos coefficients de performance (COP) supérieur à 5 (pour 1kW d'énergie consommée, la pompe à chaleur restitue 5kW d'énergie chauffage).
- **Des dimensions réduites** pour une installation simple et rapide.
- Résistance électrique d'appoint qui permet de garantir **le confort en chauffage et ECS en toute saisons**.

ALEZIO S V200

DE L'EAU CHAUDE ET DU CONFORT
EN ABONDANCE

- Profitez du grand ballon de 180L intégré au module intérieur et bénéficiez **des meilleures performances en eau chaude sanitaire**.
- Pilotez votre chauffage dans **2 zones différentes** et **de façon indépendante**.
- Avec sa **technologie réversible**, l'Alezio S V200 vous accompagne en toute saison grâce à son mode rafraîchissement pour les périodes chaudes sur plancher ou ventilo-convecteur.
- L'Alezio S V200 offre une **compacité remarquable** avec une hauteur de seulement 1m30. Cette pompe à chaleur sera s'intégrer facilement sous un escalier ou en sous-sol.

NOUVELLE INTERFACE
CONNECTÉE ET INTUITIVE

E-PILOT

LE TABLEAU DE COMMANDE E-PILOT
SUR VOTRE POMPE À CHALEUR

- Nouvelle interface
- Accès simplifiés à tous les modes de fonctionnement
- Menu de sélection intuitif
- Des fonctions qui vous simplifient la vie :
  - Sécurité enfants
  - Fonction vacances
  - Alertes des anomalies directement visibles sur l'écran d'accueil
  - Programmation horaires pour s'adapter à votre style de vie
  - Priorisation chauffage ou eau chaude sanitaire
- Passage simple et rapide du mode chauffage au mode rafraîchissement : un clic suffit pour accéder à la fonction
- Écran rétro éclairé en bleu pour plus de lisibilité avec pictogrammes et textes claires

NOUVEAU

Nouvelle fonction Bluetooth avec accompagnement à la mise en service, vous assurant le bon paramétrage de votre installation réalisé par votre professionnel

COMPATIBLE AVEC LA RÉGULATION SMART TC

POUR PLUS DE CONFORT ET D'ÉCONOMIES

SMART TC° alexa Google Assistant IFTTT

Grâce à son application associée vous pourrez accéder aux fonctionnalités suivantes :

- **Gestion à distance** du chauffage, de l'eau chaude sanitaire et du rafraîchissement,
- **Prise en main intuitive**,
- **Gestion de la programmation** selon vos besoins,
- **Contrôle** précis de la température,
- **Réglage rapide :** aide à l'utilisation, options avancées,
- **Entretien de votre installation facilitée** grâce à un accès à distance, sécurisé et à la demande, par votre installateur,
- **Alerte de dysfonctionnement** directement sur votre smartphone.

DISPONIBLE SUR Google Play Disponible sur App Store

L'EFFICACITÉ DANS VOS PROJETS
DE RÉNOVATION

NOS POMPES À CHALEUR
À L'ÉCOUTE DE VOS BESOINS

- Consommation d'**énergie propre et renouvelable**; faible impact carbone.
- **Excellent niveau sonore** avec seulement 39db(A) pour le module extérieur Alezio 4,5 MR.
- Possibilité de piloter votre chauffage dans **2 zones différentes** et de façon **indépendante** grâce au **thermostat connecté**.
- **À l'écoute de vos besoins**, elles adaptent le chauffage au demi degré près grâce au thermostat d'ambiance connecté et à la sonde de température extérieure.

LA GAMME COMPACTE
QUI S'INTÈGRE FACILEMENT
DANS VOTRE LOGEMENT

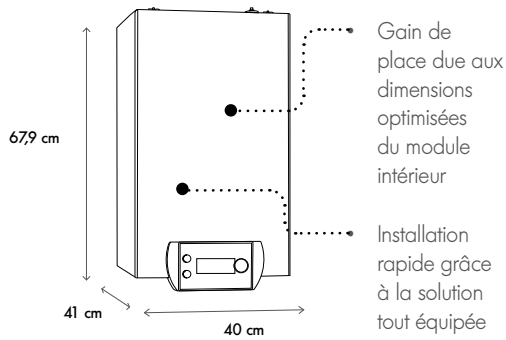

Module intérieur Alezio S

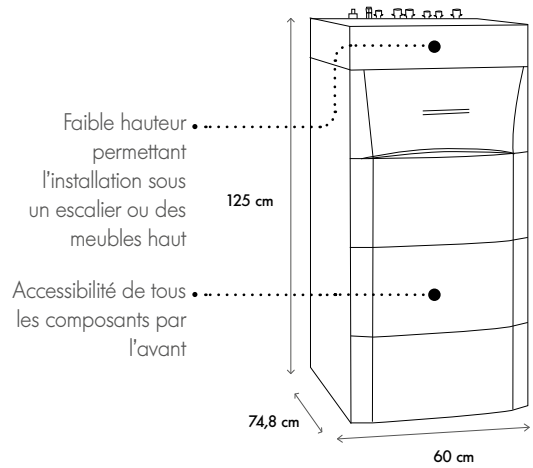

Module intérieur Alezio S V200

MODÈLES

Chauffage seul

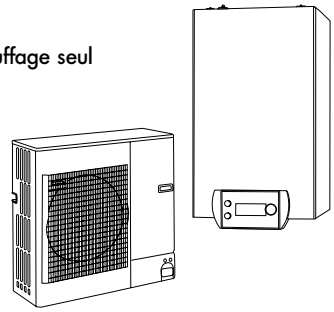

Alezio S

Chauffage
+ eau chaude sanitaire

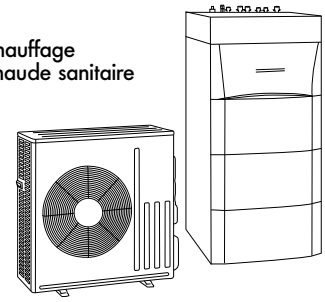

Alezio S V200

VOTRE PROJET DE CHAUFFAGE

DÉTERMINEZ VOS BESOINS

		H 88 cm L 84 cm P 36 cm 63 kg	H 63 cm L 80,9 cm P 36 cm 47 kg	H 94,3 cm L 95 cm P 37 cm 82 kg	H 135 cm L 95 cm P 37 cm 123 à 138 kg	
		ALEZIO 4,5 MR Air/Eau	**ALEZIO 6 MR** Air/Eau	**ALEZIO 8 MR** Air/Eau	**ALEZIO 11 TR/MR** Air/Eau	**ALEZIO 16 TR/MR** Air/Eau
PERFORMANCES SAISONNIÈRES ALEZIO S ET ALEZIO S V200						
Classe énergétique Erp chauffage (35 °C) (Alezio S)		A+++	A+++	A+++	A+++	A+++
Classe énergétique Erp chauffage (55 °C) (Alezio S)		A++	A++	A++	A++	A+
Classe énergétique Erp chauffage (35 °C) / sanitaire (Alezio S V200)		A+++ / A+	A+++ / A	A+++ / A	A+++ / A	A+++ / A
Classe énergétique Erp chauffage (35 °C) / sanitaire (Alezio S V200)		A++ / A+	A++ / A	A++ / A	A++ / A	A+ / A
Efficacité énergétique saisonnière chauffage en moyenne température (35 °C/55 °C)*	%	**189/134**	**176/138**	**178/129**	**178/125**	**175/121**
Efficacité énergétique saisonnière chauffage en moyenne température (35 °C/55 °C) (avec sonde ext. livrée d'origine)	%	**191/136**	**178/139**	**180/131**	**180/127**	**175/123**
Efficacité énergétique saisonnière eau chaude sanitaire (cycle L) (Alezio S V200)	%	**106/121 (M/L)**	**114**	**114**	**114**	**114**
PERFORMANCES THERMIQUES CERTIFIÉES ALEZIO S ET ALEZIO S V200						
Puissance calorifique à +7°C/+35°C (1)	kW	**4,6**	**5,82 ou 5,92**	**7,9**	**11,39**	**14,65**
Coefficient de performance chaud à +7 °C/+35 °C (1)		**5,11**	**4,22**	**4,34**	**4,65**	**4,22**
Niveau sonore module extérieur/intérieur (2) (Alezio S)	dB[A]	**39/45**	**42/40**	**43/45**	**47/45**	**46/45**
Niveau sonore module extérieur/intérieur (2) (Alezio S V200)	dB[A]	**39/41**	**43/41**	**45/41**	**47/40**	**48/40**
Equivalent CO_2	tonne	**2,71**	**4,38**	**6,68**	**9,6**	**9,6**
Charge en fluide frigorigène R410A	kg	**1,3**	**2,1**	**3,2**	**4,6**	**4,6**
Longueur min-max**	m	**2-30**	**2-40**	**2-40**	**2-75**	**2-75**
UNIQUEMENT POUR ALEZIO S V200						
Capacité préparateur eau chaude sanitaire	litre	**180**	**180**	**180**	**180**	**180**
Volume max. d'eau chaude utilisable (V40) (3)	litre	**243**	**254**	**251**	**231**	**231**
Coefficient de performance ECS (3)		**2,5/2,9**	**2,72**	**2,72**	**2,72**	**2,72**
PERFORMANCES THERMIQUES CERTIFIÉES ALEZIO S ET ALEZIO S V200						
Disponible en appoint électrique ou appoint chaudière		●	●	●	●	●
Rafraîchissement		●	●	●	●	●
Alezio S: Production d'Eau Chaude Sanitaire par préparateur indépendant de type BL de 150 à 300L (chauffe-eau élétrique ou électro-solaire)		●	●	●	●	●
Alezio S V200: Production d'Eau Chaude Sanitaire par préparateur intégré de 180L		●	●	●	●	●

*Valeur certifiée selon règlement n°813/2013 - à sélectionner pour dossier d'aides financières
**Dénivelé max 30 m pour tous les modèles
(1) Mode chaud : température air extérieur/température eau à la sortie, performances selon EN 14511-2
(2) En champ libre à 1m (5m pour module ext.) • (3) Cycle de soutirage selon EN 16147

DE DIETRICH, FABRICANT DE POMPE À CHALEUR DEPUIS 1981

Fabrication 100% française des modules intérieurs de pompes à chaleur. Le centre de Recherche & Développement international de Pompe à Chaleur est basé à Mertzwiller en France. Depuis 2015, De Dietrich possède le 1er laboratoire constructeur thermique et acoustique accrédité COFRAC en Europe.

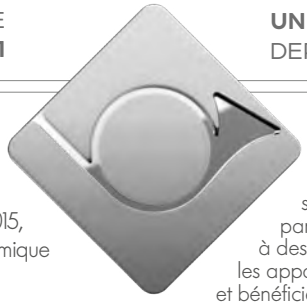

UNE MARQUE FRANÇAISE D'EXIGENCE DEPUIS 1684

Pour De Dietrich, depuis plus de 3 siècles, réussir est une exigence fondée sur de vraies valeurs : qualité, fiabilité, durabilité. De Dietrich, par souci de l'environnement et de votre confort, maîtrise parfaitement les différentes énergies renouvelables grâce à des systèmes multi-énergies qui préservent la planète. Ainsi, les appareils signés De Dietrich sont à la pointe de l'innovation et bénéficient d'une qualité optimale et d'une longévité rare grâce à l'implication de tous les collaborateurs depuis plus de 300 ans.

BÉNÉFICIEZ DES AIDES FINANCIÈRES* ET DES CERTIFICATS D'ÉCONOMIE D'ÉNERGIE

Retrouvez toutes ces informations sur notre site en flashant ce QR code.

*Sous réserve de la Loi de Finances en vigueur

Votre installateur

De Dietrich
BDR THERMEA France
S.A.S. au capital social de 229 288 696 €
57, rue de la Gare - 67580 Mertzwiller
tél. 03 88 80 27 00 - Fax 03 88 80 27 99
www.dedietrich-thermique.fr

APPELEZ UN DE NOS CONSEILLERS

www.dedietrich-thermique.fr

De Dietrich SERVICE CONSOMMATEURS
0 825 120 520 Service 0,15 € / min + prix appel

BDR THERMEA GROUP

PEFC 10-31-1620 / Certifié PEFC / Ce produit est issu de forêts gérées durablement et de sources contrôlées. / pefc-france.org
Par respect pour l'environnement, ce document est imprimé avec des encres à bases végétales. IMPRIM'VERT®
Réf. 300035555 - 05/2020 Photos non contractuelles. Photographies Gris-Line Studio – Pascal Spaeth